Cánh Tay Robot Cho Máy Ép Nhựa

Robot arm for plastic injection machine

THAILONG VIETNAM ROBTECH

EFACTORY THAILONG Robot & Screw

Công ty TNHH Công Nghệ Kỹ Thuật Efactory

: 1158 Tỉnh lộ 10 P. Tân Tạo Q. Bình Tân, TP.HCM

: 0898 325 510

Công ty TNHH Công Nghệ Kỹ Thuật Robtech

: T2/D3B/52 Tổ 2, Khu Phố Bình Thuận, Phường Thuận Giao, Thành Phố Thuận An, Tỉnh Bình Dương

: 0707 132 024

Efactory Engineering Technology Company Limited

: 1158,Tinh Lo 10 Str, Tan Tao Ward, Binh Tan Dist, Ho Chi Minh City

: 0898 325 510

Robtech Technical Technology Company Limited

: T2/D3B/52 Group 2, Binh Thuan Quarter ,Thuan Giao Ward, Thuan An City, Binh Duong Province

: 0707 132 024

: info@thailongvietnam.com

: robtech@thailongvietnam.com

: www.thailongvietnam.com

LỜI GIỚI THIỆU
INTRODUCTION

Công ty TNHH Công Nghệ Kỹ Thuật Efactory được thành lập từ tháng 03 năm 2017 tại Thành Phố Hồ Chí Minh. Hoạt động trong lĩnh vực sản xuất - cung cấp các loại cánh tay Robot cho máy móc ngành nhựa

Efactory Engineering Technology Co., Ltd is manufacturing - supplying company robot arm, was born in March 2017 in Ho Chi Minh City.

Nhà máy sản xuất cánh tay Robot tọa lạc tại Thành Phố Đông Quản, Tỉnh Quảng Đông Trung Quốc. Diện tích nhà máy hơn 2500m², với đội ngũ 60 nhân viên (năm 2020), cùng với máy móc hiện đại tiên tiến 1 tháng sản xuất được khoảng 300-400 Robot các loại

The robot arm factory has an area the factory is over 2500m2 is located in Dong Guan City, Guangdong Province, China (which has 14 years of experience in the Robot industry). With a team of 60 employees (until 2020), along with modern and advanced machines, about 300-400 robots of all kinds are produced per month.

Sản phẩm phải trải qua nhiều khâu tinh chỉnh và kiểm tra nghiêm ngặt trước khi được giao cho khách hàng, đảm bảo sản phẩm đạt được độ hoàn thiện tốt nhất.

Đội ngũ kỹ thuật viên chuyên nghiệp dày dặn kinh nghiệm được đào tạo tại Trung Quốc

Training và hỗ trợ kỹ thuật miễn phí 24/7.
- Thời gian giao hàng và lắp đặt nhanh chóng.
- Không ảnh hưởng đến kế hoạch sản xuất.
- Thời gian bảo hành dài hạn lên đến 18 tháng.
- Bảo dưỡng định kỳ miễn phí.

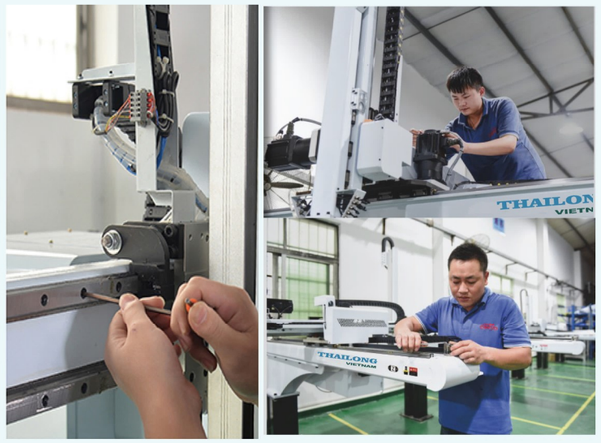

Products have to undergo many stages of refinement and rigorous testing before being delivered to customers, to ensure the product reaches the best quality.
A team of professional Vietnamese technicians with extensive experience trained in China.
24/7 free training and technical support.
- *Fast delivery and installation time.*
- *Do not affect the production plans.*
- *Long-term warranty period is up to 18 months.*
- *Free periodical maintenance*

ROBTECH

THAILONG VIETNAM

Với đầy đủ các chủng loại Robot dùng cho máy ép nhựa như: Robot Swing chuyên gắp đuôi keo, Robot Servo 1 tay, Robot Servo 2 tay, Robot 6 trục Servo, hệ thống insert, cắt Gate và phân loại sản phẩm. Sản phẩm cánh tay Robot của chúng tôi đã xuất khẩu đi nhiều nước như: Thái Lan, Campuchia, Ghana, Indonesia, Ấn Độ…

With a full range of robots for plastic injection machines: Swing Robot specializes in gate runner, Single Hand Servo Robot, Double Hand Servo Robot, 6-Axis Servo Robot, Insert System, Gate Cutting and Product Classification. Our robot arm products have been exported to many nations such as Thailand, Cambodia, Ghana, Indonesia, India ...

Có 2 Option cho khách lựa chọn:
+ Dòng phổ thông: sử dụng linh kiện của Taiwan (thanh trượt CSK/CPC, Motor Servo của HCFA/SinServo/CCServo/Delta), thích hợp sử dụng với máy ép có chu kì ép trên 15 giây.
+ Dòng tốc độ cao: sử dụng linh kiện của Nhật và Đức (thanh trượt THK/Rexroth, Motor Servo Mitsubishi/Panasonic). thích hợp sử dụng với máy ép có chu kì ép dưới 15 giây.

There are 2 options for customers:
- General line: Taiwan components used (CSK/CPC Linear guide rail, Motor Servo of HCFA / SinServo / CCServo / Delta). Cycle time over 15 seconds.
- High-speed line: Japanese and German components used (THK / Rexroth Linear guide rail, Motor Servo Mitsubishi / Panasonic). Cycle time less than 15 seconds

ROBOT SWING - TRỤC XÉO
Swing - arm robot

Đặc trưng Features

- Robot trục xéo được sử dụng trong việc thay thế con người như lấy sản phẩm, đuôi keo
- Tăng năng suất lên đến 30%.
- Độ bền cơ học cao.
- Giảm sản phẩm lỗi.
- An toàn cho người lao động.
- Độ chính xác cao.

- *Swing arm robot is used for human replacement such as taking products gate runner*
- *Increase productivity by up to 30%.*
- *High mechanical strength.*
- *Reduce defective products.*
- *Safety for workers.*
- *High precision.*

Bộ điều khiển Controller

- Bộ điều khiển hỗ trợ nhiều ngôn ngữ bao gồm: tiếng Anh, Trung, Hàn
- Lưu trữ được 20 chương trình trong đó có 10 chương trình có sẵn
- Dễ sử dụng

- *The controller supports many languages including: English, Chinese, Korean*
- *Ability to store 20 programs in which 10 of them have already pre-programmed.*
- *Easy to use*

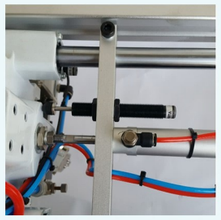

ROBTECH

THAILONG
VIETNAM

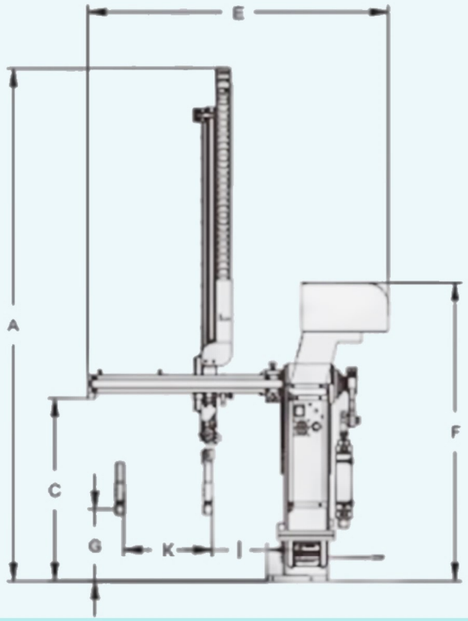

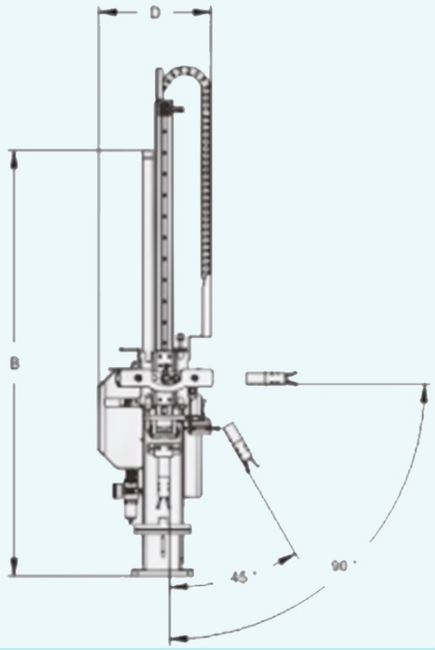

Đặc điểm kỹ thuật Main Specification

Dòng SP Model	Sử dụng (ton) Recommended I.M.M	Hành trình lên xuống (mm) Vertical Stroke	Hành trình tiến lùi (mm) Crosswise Stroke	Góc xoay Swing Angle	Thời gian lấy hàng Dry Take Out Time (s)	Tải trọng Max Loading (KG)	Chu kỳ Dry Cycle Time (s)	Áp suất Air Pressure	Cân nặng Net Weight (Kg)
650SAR	30-220T	650	120	30-90º	1.3	2-3	4-6	0.4 MPA	35
850SAR	220-300T	850	120	30-90º	1.3	2-3	4-6	0.4 MPA	40

Kích thước ngoại quan Outer Dimensions

Dòng SP Model	A	B	C	D	E	G	I	K
650SAR	1330	1210	530	310	840	210	50	440
850SAR	1250	1000	530	310	840	180	130	435

Thông số kỹ thuật và ngoại quan có thể thay đổi tùy thuộc vào kích thước máy ép, đặc tính sản phẩm, và những cải tiến mà không cần báo trước.
Specifications and appearance are subject to change depending on the size of plastic injection machine, product features, and improvements without prior notice.

ROBOT 1 TRỤC SERVO
Single-axis horizontal walk robot (Single/Double Arm)

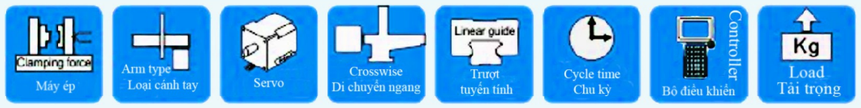

Đặc trưng Features

- Robot 1 trục servo được sử dụng trong việc thay thế con người như gắp, hút sản phẩm và đuôi keo.
- Tăng năng suất lên đến 30%
- Độ bền cao
- Giảm sản phẩm lỗi
- An toàn cho người lao động
- Độ chính xác cao

- *One-axis robot is used for human replacement such as taking products, gate runner*
- *Increase productivity by up to 30%*
- *High durability*
- *Reduce defective products*
- *Safety for workers*
- *High precision*

Bộ điều khiển Controller

- Bộ điều khiển gồm 2 ngôn ngữ tiếng Anh, Trung.
- Lưu trữ được 80 chương trình trong đó có 20 chương trình có sẵn
- Dễ sử dụng

- *The controller supports languages including: English, Chinese*
- *Ability to store 20 programs in which 10 of them have already pre-programmed*
- *Easy to use*

ROBTECH

THAILONG VIETNAM

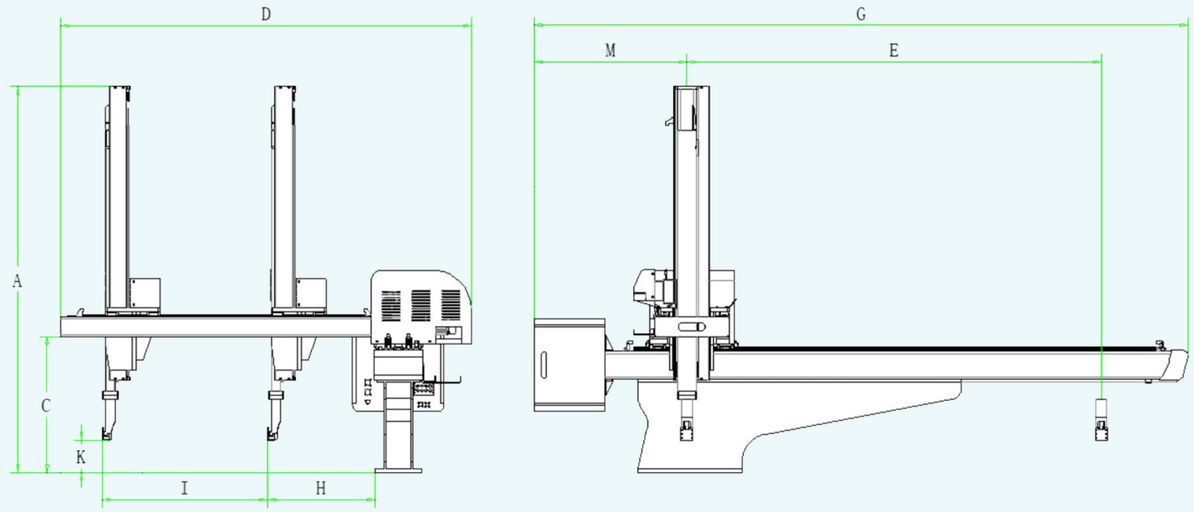

Đặc điểm kỹ thuật Main Specification

Dòng SP Model	Sử dụng (ton) Recommended I.M.M	Hành trình lên xuống (mm) Vertical Stroke	Hành trình ra vào (mm) Traverse Stroke	Hành trình tiến lùi (mm) Crosswise Stroke	Thời gian lấy hàng Dry Take Out Time (S)	Tải trọng Max Loading (KG)	Chu kỳ Dry Cycle Time (S)	Áp suất Air Pressure	Cân nặng Net Weight (Kg)
650RS1A	50-200T	650	1200	P: 300 R: 150	1.2	3	8.0	0.6 MPA	130-170
750RS1A	120-250T	750	1200	P:300 R: 150	1.2	3	8.0	0.6 MPA	150-195
900RS1A	200-350T	900	1400	P: 300 R: 150	1.3	4	8.3	0.6 MPA	160-200
1000RS1A	350-450T	1000	1600	P:400 R: 200	1.3	4	8.5	0.6 MPA	200-240
1300RS1A	400-600T	1300	1800	P: 400 R: 200	1.4	5	9.0	0.6MPA	250-280

Kích thước ngoại quan Outer Dimensions

Dòng SP Model	A	C	D	E	G	H	I	K	M
650RS1A	1400	450	1050	1100	1800	130	800	165	400
750RS1A	1450	450	1150	1200	1830	130	800	165	400
900RS1A	1500	450	1250	1400	1900	130	800	165	400
1000RS1A	1500	450	1350	1600	1950	130	800	165	400
1300RS1A	1720	450	1550	1800	2100	130	800	165	400

Thông số kỹ thuật và ngoại quan có thể thay đổi tùy thuộc vào kích thước máy ép, đặc tính sản phẩm, và những cải tiến mà không cần báo trước.
Specifications and appearance are subject to change depending on the size of plastic injection machine, product features, and improvements without prior notice.

ROBOT 3 TRỤC SERVO
Three-axis horizontal walk robot

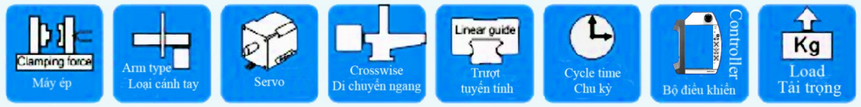

Đặc trưng Features

- Đây là dòng robot được sử dụng rộng rãi nhất.
- Có 2 option: loại phổ thông (linh kiện Taiwan), loại tốc độ cao (linh kiện Nhật, Đức).
- Thao tác gắp, hút sản phẩm linh hoạt.
- Xếp chồng và thả sản phẩm nhiều vị trí.
- Kết nối được với các thiết bị ngoại vi khác như: băng tải, máy rung cấp phôi, kềm cắt sản phẩm...
- Tăng năng suất lên đến 60%.
- Độ chính xác và ổn định cực cao.
- Độ bền cơ học cao.
- Giảm tối đa sản phẩm lỗi.
- An toàn cho người lao động.

- *This is the most widely used robot line.*
- *There are two options available: Common (accessories from Taiwan), High-speed (accessories from Japan, Germany)*
- *High flexibility with picking, sucking product manipulation.*
- *Stacking and dropping products to multiple locations.*
- *Able to connect with other peripheral devices such as: conveyors, vibratory bowl feeders, cutting pliers, ...*

Bộ điều khiển Controller

- Màn hình cảm ứng 7 inch
- Bộ điều khiển hỗ trợ nhiều ngôn ngữ bao gồm: tiếng Anh, Trung, Nga, Việt
- Hệ điều hành mở, lập trình đa thao tác theo ý thích
- Có chức năng tinh chỉnh cho servo với khoảng cách ±0.1mm
- Dễ sử dụng

- *7 inch touch screen*
- *The controller supports many languages including: English, Chinese, Russian, Vietnamese*
- *Open source operating system, multi-manipulation programming at your discretion.*
- *There is a fine-tuning function for the servo when the accuracy of ± 0.1mm is required*
- *Easy to use*

ROBTECH

THAILONG
VIETNAM

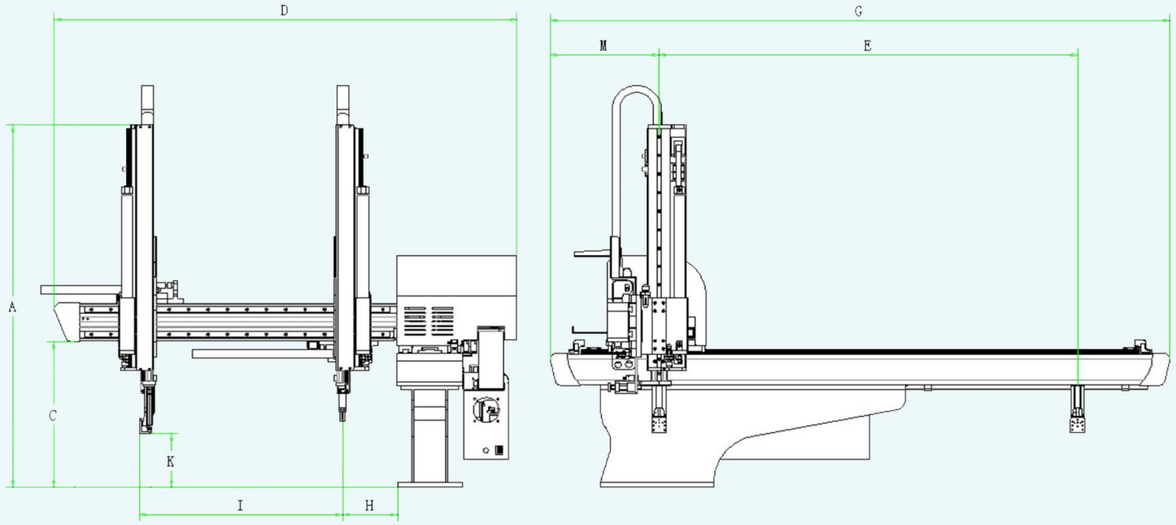

Đặc điểm kỹ thuật Main Specification

Dòng SP Model	Sử dụng (ton) Recommended I.M.M	Hành trình lên xuống (mm) Vertical Stroke	Hành trình ra vào (mm) Traverse Stroke	Hành trình tiến lùi (mm) Crosswise Stroke	Thời gian lấy hàng Dry Take Out Time (s)	Tải trọng Max Loading (KG)	Chu kỳ Dry Cycle Time (s)	Áp suất Air Pressure	Cân nặng Net Weight (Kg)
750RS3A	120-250T	750	1200	650	0.6	5	3.7	0.6 MPA	185-210
850RS3A	150-300T	850	1300	700	0.6	5	3.7	0.6 MPA	200-220
950RS3A	200-350T	950	1450	800	0.7	7	4.0	0.6 MPA	210-250
1000RS3A	350-450T	1000	1600	800	0.8	8	4.5	0.6 MPA	220-270
1100RS3A	350-500T	1100	1700	900	0.9	10	5.0	0.6 MPA	300-350
1300RS3A	400-600T	1300	1800	1100	1.3	15	6.0	0.6MPA	350-400

Kích thước ngoại quan Outer Dimensions

Dòng SP Model	A	C	D	E	G	H	I	K	M
750RS3A	1450	450	1150	1200	1830	130	800	165	400
850RS3A	1450	450	1200	1300	1830	130	800	165	400
950RS3A	1480	450	1250	1450	1950	130	800	165	400
1000RS3A	1500	450	1350	1600	1950	130	800	165	400
1100RS3A	1600	450	1450	1700	2000	130	800	165	400
1300RS3A	1720	450	1550	1800	2100	130	800	165	400

Thông số kỹ thuật và ngoại quan có thể thay đổi tùy thuộc vào kích thước máy ép, đặc tính sản phẩm, và những cải tiến mà không cần báo trước.
Specifications and appearance are subject to change depending on the size of plastic injection machine, product features, and improvements without prior notice.

ROBOT 4/5 TRỤC SERVO 1 TAY
Four/Five- axis servo 1-arm

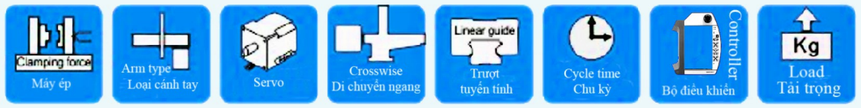

Đặc trưng Features

- Robot 5 trục servo được trang bị thêm 1 hoặc 2 servo ở tay chính, chuyên dùng để gắp sản phẩm dài và lớn đối với những máy ép có hành trình mở khuôn nhỏ.
- Thao tác gắp, hút sản phẩm linh hoạt.
- Xếp chồng và thả sản phẩm nhiều vị trí.
- Kết nối được với các thiết bị ngoại vi khác như: băng tải, máy rung cấp phôi, kềm cắt sản phẩm...
- Tăng năng suất lên đến 60%.

- *Five-axis servo 1 arm is equipped with 1 or 2 additional servos to increase flexibility for products that are difficult to remove from the mold.*
- *High flexibility with picking, sucking product manipulation.*
- *Stacking and dropping products to multiple locations.*
- *Able to connect with other peripheral devices such as: conveyors, vibratory bowl feeders, cutting pliers, ...*

Bộ điều khiển Controller

- Màn hình cảm ứng 7 inch
- Bộ điều khiển hỗ trợ nhiều ngôn ngữ bao gồm: tiếng Anh, Trung, Nga, Việt
- Hệ điều hành mở, lập trình đa thao tác theo ý thích
- Có chức năng tinh chỉnh cho servo với khoảng cách ±0.1mm
- Dễ sử dụng

- *7 inch touch screen*
- *The controller supports many languages including: English, Chinese, Russian, Vietnamese*
- *Open source operating system, multi-manipulation programming at your discretion.*
- *There is a fine-tuning function for the servo when the accuracy of ± 0.1mm is required*
- *Easy to use*

ROBTECH

THAILONG VIETNAM

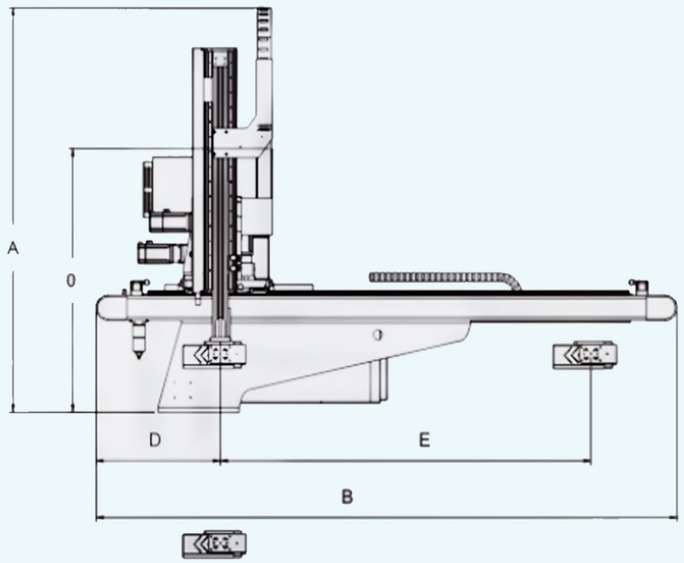

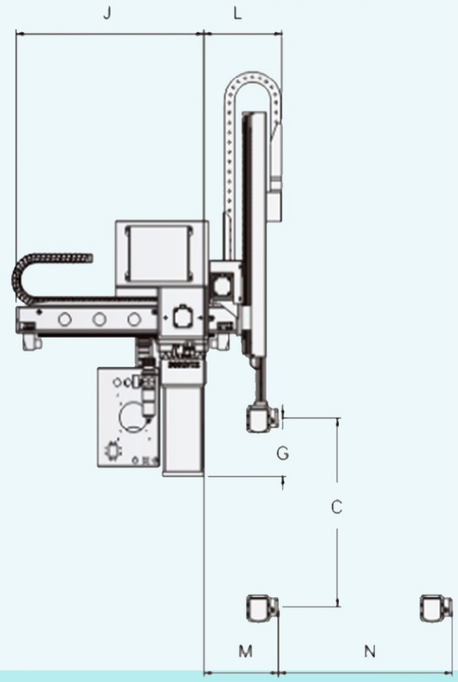

Đặc điểm kỹ thuật Main Specification

Dòng SP Model	Sử dụng (ton) Recommended I.M.M	Hành trình lên xuống (mm) Vertical Stroke	Hành trình ra vào (mm) Traverse Stroke	Hành trình tiến lùi (mm) Crosswise Stroke	Thời gian lấy hàng Dry Take Out Time (s)	Tải trọng Max Loading (KG)	Chu kỳ Dry Cycle Time (s)	Áp suất Air Pressure	Cân nặng Net Weight (Kg)
1000RS4A	120-250T	1000	1200	650	0.8	8	12	0.6 MPA	450
1200RS4A	350-450T	1200	1800	1200	1.1	15	14	0.6 MPA	510
2500RS4A	2000-3000T	2500	4200	2900	7.0	80	35	0.6 MPA	3000
1200RS5A	400-600T	1200	1800	1200	1.1	15	14	0.6 MPA	560
2500RS5A	2000-3000T	2500	4200	2900	5.0	80	35	0.6 MPA	3000

Kích thước ngoại quan Outer Dimensions

Dòng SP Model	A	B	C	D	E	G	J	L	M	N
1000RS4A	1520	2510	1000	540	1200	235	820	300	300	660
1200RS4A	1520	2700	1200	540	1800	235	1200	300	300	900
2500RS4A	2600	5000	2500	540	4200	300	2900	300	300	2600
1200RS5A	1630	2580	1200	335	1800	235	1200	300	300	900
2500RS5A	2600	5000	2500	540	4200	300	2900	300	300	2600

Thông số kỹ thuật và ngoại quan có thể thay đổi tùy thuộc vào kích thước máy ép, đặc tính sản phẩm, và những cải tiến mà không cần báo trước.
Specifications and appearance are subject to change depending on the size of plastic injection machine, product features, and improvements without prior notice.

ROBOT 5 TRỤC SERVO 2 TAY
Five-axis horizontal walk robot 2-arm

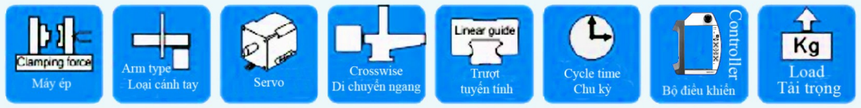

Đặc trưng Features

- Robot 5 trục servo 2 tay giúp thao tác nhanh chóng. Robot có thể gắp sản phẩm, đuôi keo hoặc cả 2 cùng lúc.
- Có 2 option: loại phổ thông (linh kiện Taiwan), loại tốc độ cao (linh kiện Nhật, Đức).
- Thao tác gắp, hút sản phẩm linh hoạt.
- Xếp chồng và thả sản phẩm nhiều vị trí.
- Kết nối được với các thiết bị ngoại vi khác như: băng tải, máy rung cấp phôi, kềm cắt sản phẩm...
- Tăng năng suất lên đến 60%.

- *Five-axis horizontal walk robot 2-arm for fast service loss. Robot can take the product, runner or doing both at the same time.*
- *There are two options available: Common (accessories from Taiwan), High-speed (accessories from Japan, Germany)*
- *High flexibility with picking, sucking product manipulation.*
- *Stacking and dropping products to multiple locations.*
- *Able to connect with other peripheral devices such as: conveyors, vibratory bowl feeders, cutting pliers ...*

Bộ điều khiển Controller

- Màn hình cảm ứng 7 inch
- Bộ điều khiển hỗ trợ nhiều ngôn ngữ bao gồm: tiếng Anh, Trung, Nga, Việt
- Hệ điều hành mở, lập trình đa thao tác theo ý thích
- Có chức năng tinh chỉnh cho servo với khoảng cách ±0.1mm
- Dễ sử dụng

- *7 inch touch screen*
- *The controller supports many languages including: English, Chinese, Russian, Vietnamese*
- *Open source operating system, multi-manipulation programming at your discretion.*
- *There is a fine-tuning function for the servo when the accuracy of ± 0.1mm is required*
- *Easy to use*

ROBTECH

THAILONG
VIETNAM

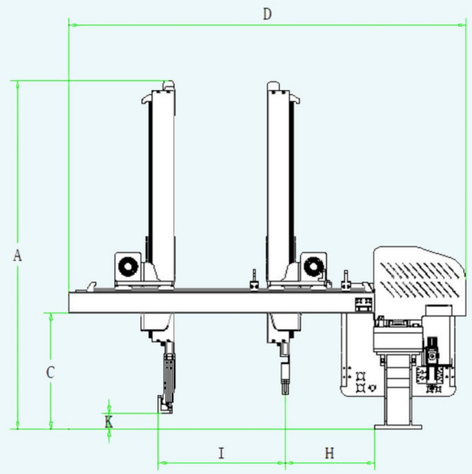

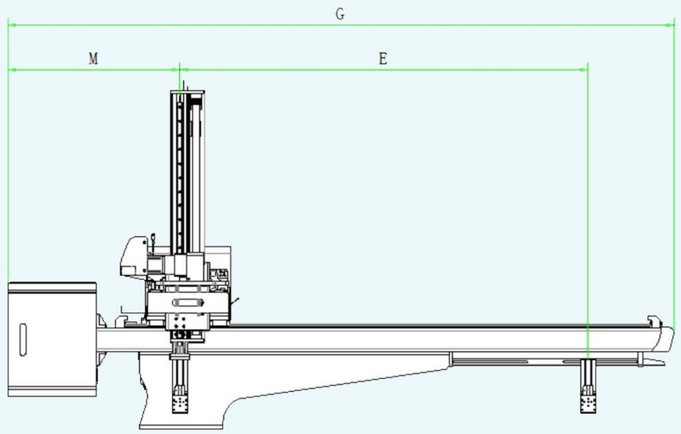

Đặc điểm kỹ thuật Main Specification

Dòng SP Model	Sử dụng (ton) Recommended I.M.M	Hành trình lên xuống (mm) Vertical Stroke	Hành trình ra vào (mm) Traverse Stroke	Hành trình tiến lùi (mm) Crosswise Stroke	Thời gian lấy hàng Dry Take Out Time (s)	Tải trọng Max Loading (KG)	Chu kỳ Dry Cycle Time (s)	Áp suất Air Pressure	Cân nặng Net Weight (Kg)
750RS5A2	120-250T	750	1200	P: 500 R: 400	0.6	5	3.7	0.6 MPA	200
950RS5A2	200-350T	950	1400	P:600 R:500	0.8	7	4.0	0.6 MPA	300
1100RS5A2	350-500T	1100	1600	P: 800 R: 700	0.8	10	5.0	0.6 MPA	380
1300RS5A2	400-600T	1300	1800	P: 1000 R: 900	1.0	15	6.0	0.6 MPA	480
1400RS5A2	500-800T	1400	1800	P:1200 R:1100	1.0	18	6.2	0.6 MPA	620
1500RS5A2	600-1000T	1500	2100	P:1300 R:1200	1.5	20	7.0	0.6 MPA	805
1600RS5A2	800-1300T	1600	2500	P: 1400 R: 1300	1.5	20	10	0.6 MPA	1100
1800RS5A2	1000-1600T	1800	3500	P: 1600 R:1500	3.0	25	15	0.6 MPA	1400

Kích thước ngoại quan Outer Dimensions

Dòng SP Model	A	C	D	E	G	H	I	K	M
750RS5A2	1400	485	1480	1200	2300	150	800	255	650
950RS5A2	1500	550	1600	1400	2500	160	910	275	650
1100RS5A2	1560	620	1750	1600	2600	180	1020	300	650
1300RS5A2	1630	650	1900	1800	2750	200	1115	335	650
1400RS5A2	1840	700	2100	1800	3200	200	1200	350	650
1500RS5A2	1900	720	2100	2100	3500	250	1200	370	650
1600RS5A2	1960	740	2200	2500	3500	250	1380	430	650
1800RS5A2	2200	800	2400	3500	4000	300	1600	500	650

Thông số kỹ thuật và ngoại quan có thể thay đổi tùy thuộc vào kích thước máy ép, đặc tính sản phẩm, và những cải tiến mà không cần báo trước.
Specifications and appearance are subject to change depending on the size of plastic injection machine, product features, and improvements without prior notice.

ROBOT 3 TRỤC SERVO - ROBOT " ĐẦU BÒ "
Three- axis servo “ bull head”

ROBTECH

THAILONG VIETNAM

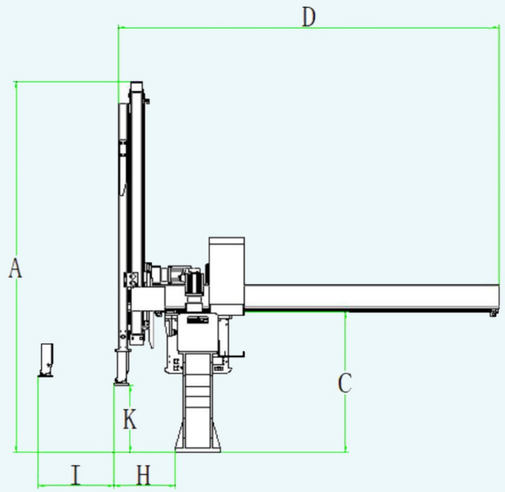

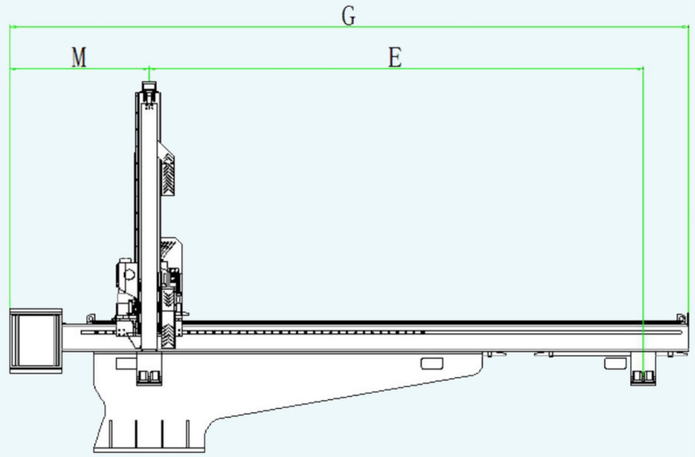

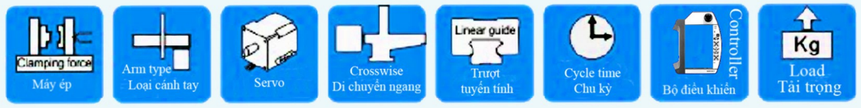

Đặc trưng Features

- Robot Bull Head được thiết kế để gắp hút những sản phẩm dài và lớn
- Có 2 option: loại phổ thông (linh kiện Taiwan), loại tốc độ cao (linh kiện Nhật, Đức).
- Thao tác gắp, hút sản phẩm linh hoạt.
- Xếp chồng và thả sản phẩm nhiều vị trí.
- Kết nối được với các thiết bị ngoại vi khác như: băng tải, máy rung cấp phôi, kềm cắt sản phẩm...
- Tăng năng suất lên đến 60%.

- *Three-axis servo bull head is designed to accommodate large products that are difficult to remove from the mold.*
- *There are two options available: Common (accessories from Taiwan), High-speed (accessories from Japan, Germany)*
- *High flexibility with picking, sucking product manipulation.*
- *Stacking and dropping products to multiple locations.*
- *Able to connect with other peripheral devices such as: conveyors, vibratory bowl feeders, cutting*

Bộ điều khiển Controller

- Màn hình cảm ứng 7 inch
- Bộ điều khiển hỗ trợ nhiều ngôn ngữ bao gồm: tiếng Anh, Trung, Nga, Việt
- Hệ điều hành mở, lập trình đa thao tác theo ý thích
- Có chức năng tinh chỉnh cho servo với khoảng cách ±0.1mm
- Dễ sử dụng

- *7 inch touch screen*
- *The controller supports many languages including: English, Chinese, Russian, Vietnamese*
- *Open source operating system, multi-manipulation programming at your discretion.*
- *There is a fine-tuning function for the servo when the accuracy of ± 0.1mm is required*
- *Easy to use*

Đặc điểm kỹ thuật Main Specification

Dòng SP Model	Sử dụng (ton) Recommended I.M.M	Hành trình lên xuống (mm) Vertical Stroke	Hành trình ra vào (mm) Traverse Stroke	Hành trình tiến lùi (mm) Crosswise Stroke	Thời gian lấy hàng Dry Take Out Time (s)	Tải trọng Max Loading (KG)	Chu kỳ Dry Cycle Time (s)	Áp suất Air Pressure	Cân nặng Net Weight (Kg)
900RS3AB	200-300T	900	1300	800	0.7	6	6	0.6 MPA	300
1100RS3AB	300-500T	1100	1500	950	0.8	7	7	0.6 MPA	350
1500RS3AB	600-1000T	1500	1800	1250	5.1	20	15.9	0.6 MPA	805
1800RS3AB	1000-1500T	1800	2650	1300	5.3	50	16.32	0.6 MPA	1600
2000RS3AB	1000-1700T	2000	3050	1700	5.5	50	19	0.6 MPA	2000
2200RS3AB	1600-2000T	2200	3050	1750	6.0	60	23	0.6 MPA	2700
2500RS3AB	2000-3000T	2500	3650	2100	7.0	70	35	0.6 MPA	3000
3000RS3AB	2500-4000T	3000	4150	2400	10.0	90	39.84	0.6 MPA	3200

Kích thước ngoại quan Outer Dimensions

Dòng SP Model	A	C	D	E	G	H	I	K	M
900RS3AB	1500	460	1420	1800	2200	115	750	145	400
1100RS3AB	1600	460	1700	1900	2400	300	900	145	400
1500RS3AB	2100	460	1800	2300	3000	300	1050	145	400
1800RS3AB	2400	460	2100	2650	4100	450	1500	145	400
2000RS3AB	2600	460	2500	3050	4280	450	1900	145	400
2200RS3AB	2700	460	2500	3050	4280	450	2100	145	400
2500RS3AB	2800	460	2750	3650	4820	450	2400	145	400
3000RS3AB	3050	460	3250	4150	5370	450	2900	145	400

Thông số kỹ thuật và ngoại quan có thể thay đổi tùy thuộc vào kích thước máy ép, đặc tính sản phẩm, và những cải tiến mà không cần báo trước.
Specifications and appearance are subject to change depending on the size of plastic injection machine, product features, and improvements without prior notice.

BĂNG TẢI
Conveyor

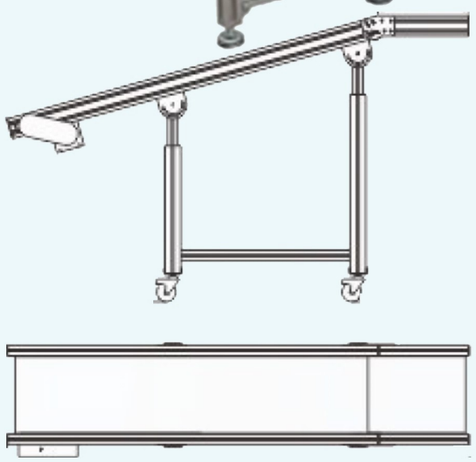

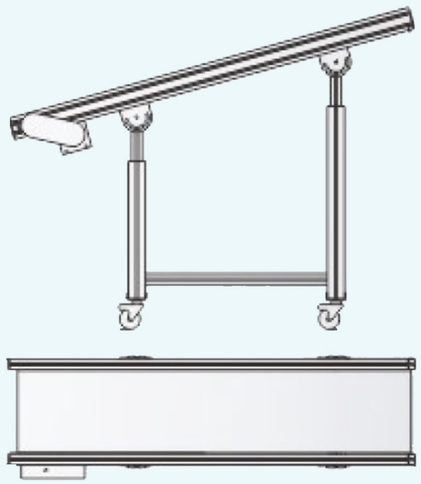

Băng tải giúp chuyển những sản phẩm đến khu tập trung xử lý và đóng gói.
Tùy thuộc vào yêu cầu của khách hàng có nhiều kích thước và loại phù hợp với nhà máy và máy ép

Conveyors help deliver products to centralized handling and packaging. Depending on the customer's requirements, there are many sizes and types that can satisfy the demand of customers

ROBTECH

THAILONG VIETNAM

MÁY RUNG CẤP PHÔI
Part Feeder

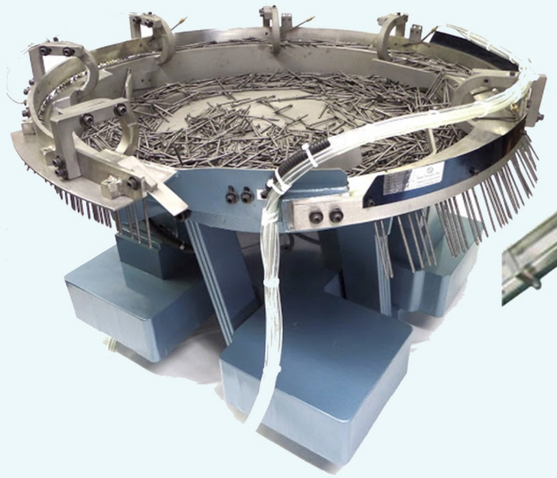

Máy rung cấp phôi sử dụng với cánh tay robot để cấp insert trong khuôn.
Tùy thuộc vào từng loại sản phẩm và yêu cầu của khách hàng sẽ có những loại và kích thước khác nhau.

Part Feeder is used with a robot arm to insert the workpiece to the mold.
Depending on the type of product and the customer's requirements, there will be many different types and sizes.

KÈM CẮT ĐUÔI (XƯƠNG) KEO
Air Nipper

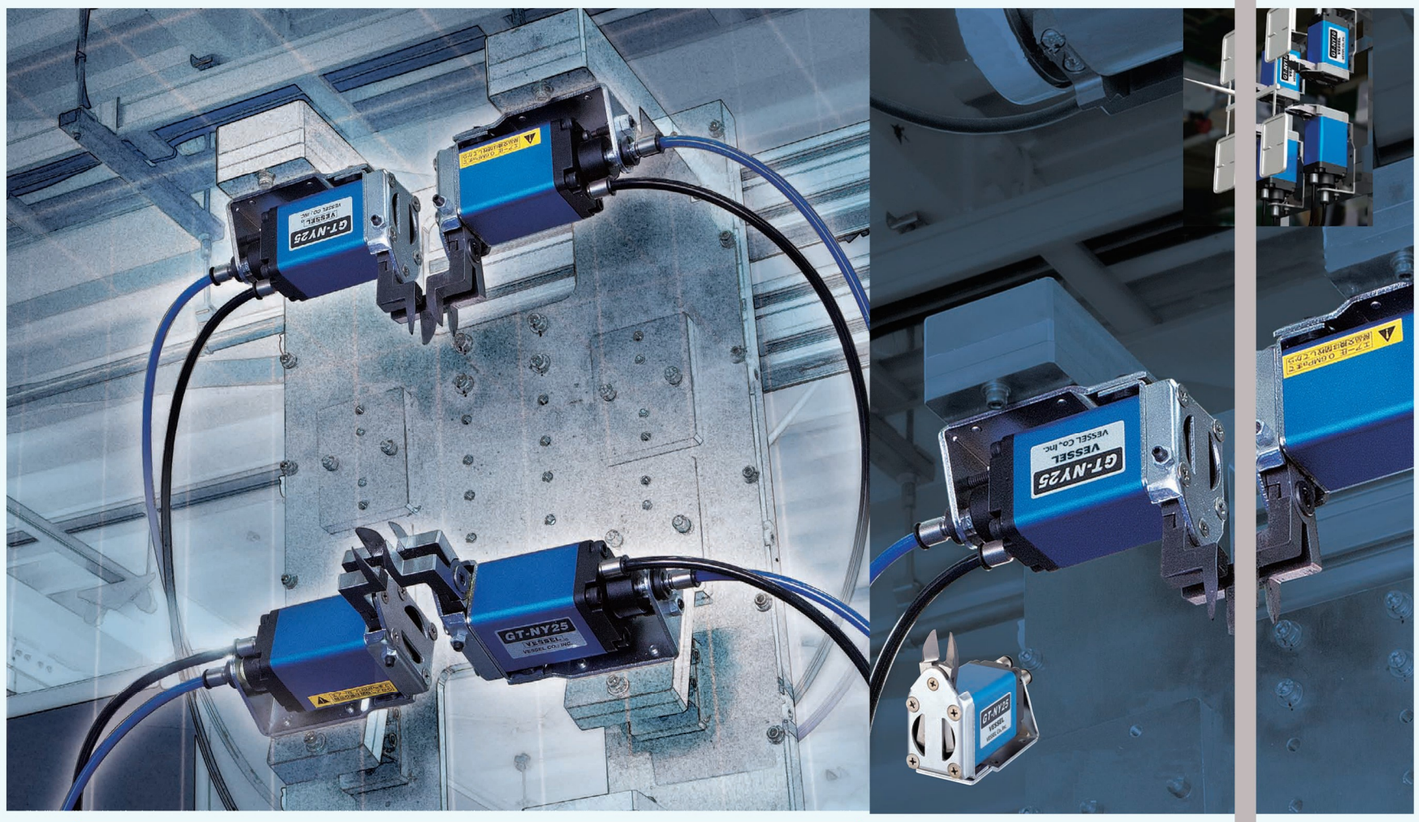

ROBTECH

THAILONG VIETNAM

Khách hàng tiêu biểu / Typical customers

Forever Improving

88 PLASTIC ISO 9001: 2015

STP ISO 9001 : 2015

Nhựa Tiến Vinh

VK PLASTIC

CLIO® CÔNG TY TNHH VINA CLIO

Thang Loi®

Long Thuy Toys

MINH PHAT

BILLION MAX

MSV

CÔNG TY TNHH NHỰA VĨ HƯNG

NHỰA NGUYÊN GIANG
Nhà sản xuất nhựa theo yêu cầu

DUC TIEN PHAT plastic company

CDA Deserve to Trust

KOLBEN

MPE® Thiết bị điện

VINA ĐẠT HÒA®
Ống nhựa Đạt Hòa dẫn nước đến mọi nhà

WANEK FURNITURE COMPANY LIMITED

NTP NGUYEN TIEN PHAT CO., LTD
Ống Luồn Dây Điện & Phụ Kiện
TIẾN PHÁT - ACCESS

CVP
CÔNG TY TNHH SẢN XUẤT & THƯƠNG MẠI CHÍ VẠN PHÚ